单节式·SUS304

代码	类型		宽度	材质
IDA01	单节式	全长伸展	15.5	SUS304

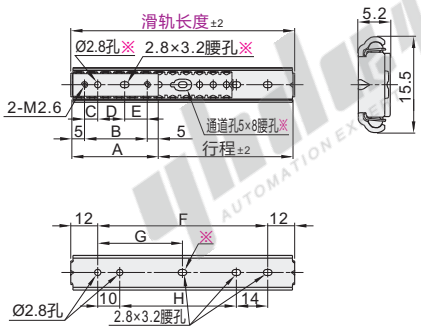

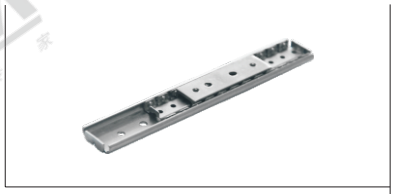

特点：
- 高度尺寸仅为15.5、变形小，适用于各种场所。

注意：
- 为防止各轨道、滚珠座的防脱落件受到强烈冲击，请另行设置止动器。
- 根据内轨动作频率（重复次数）及其他各条件的不同，滚珠座可能会发生偏移。此时，应将内轨向左或向右移动到底，修正偏移。

! 滑轨长度80时，无带※所示的孔。
! 推荐使用M2.6扁头螺钉。
! 按根销售。
! 承载与重量仅供参考。

视角标准：第一视角

型号 代码	型号 滑轨长度	滑轨行程	A	B	C	D	E	F	G	H	承重(1副)	参考重量 (kg/pcs)
IDA01	80	49	28	18	—	—	—	56	—	32	18kgf	0.02
	100	59	38	28	6	12	10	76	38	52	21kgf	
	150	109						126	63	102		0.03
	200	149	48	38	10	14	14	176	88	152	24kgf	0.04

请按图示订货

型号 代码	滑轨长度	滑轨行程
IDA01	80	49
	100	59

IDA01 — 100

未税价(元)

优惠价

数量	1~9	10~
价格	100%	另行报价

交货期 1

二节式·ADC

代码	类型		宽度	材质	表面处理
IDA06	二节式	3/4伸展	15	ADC	本色阳极氧化

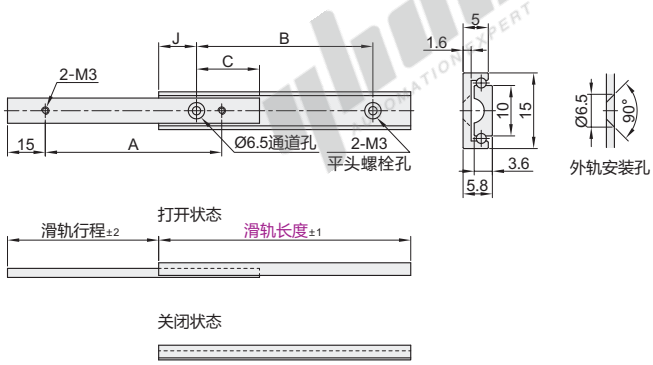

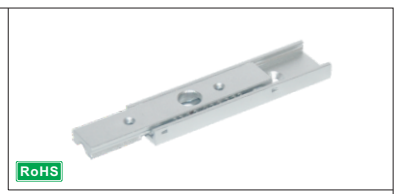

特点：
- 滑轨主体使用铝合金，重量轻，体积小，价格低。
- 内轨不可抽。

注意：
- 水平安装使用时，负载能力下降到额定的25%左右(参考)。

! 推荐内轨使用M3螺钉，外轨使用M3扁头螺钉。
! 按根销售。
! 承载与重量仅供参考。

视角标准：第一视角

型号 代码	型号 滑轨长度	滑轨行程	A	B	C	J	承重 (1副)	参考重量 (kg/pcs)
IDA06	60	30	30	40	25	5	5.1kgf	0.02
	70	40	40	50				
	90	50	60	60		15		0.05
	100	60	70	70				

请按图示订货

型号 代码	滑轨长度	滑轨行程
IDA06	60	30
	70	40

IDA06—70

未税价(元)

优惠价

数量	1~9	10~
价格	100%	另行报价

交货期 1