经济型低组装直线导轨

重载型·滑块法兰型·可互换

普通级 轻预压(FC)

代码	类型	精度等级	滑块固定方式	滑块数量	导轨固定方式	材质
IAY21 IAY23	组件	普通级	上锁式	单滑块 双滑块	上锁式	合金钢

来图定制

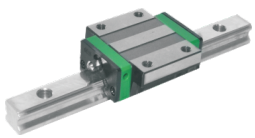

精度等级选型参照P1390页。

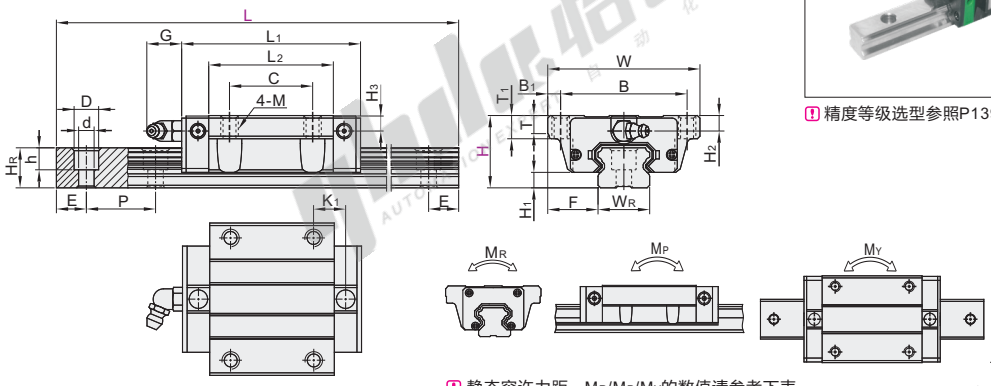

静态容许力距，MR/MP/MY的数值请参考下表。

视角标准：第一视角

型号 代码	H	L	H1	F	滑块尺寸 W	B	B1	C	L1	L2	K1	G	M	T	H2	H3
IAY21 IAY23	24	100~1480	4.5	18.5	52	41	5.5	26	57.8	39.8	10.15	5.7	M5	5	5.5	6
	28	100~1960	6	19.5	59	49	5	32	70.3	48.1	12.3	12	M6	7	6	6
	33	100~1960	7	25	73	60	6.5	35	83.2	59	16.15	12	M8	7.5	8	8
	42	200(280)~2600	10	31	90	72	9	40	100.4	70	21.05	12	M10	7	8	9

L尺寸的最小值由滑块长度与滑块数量而定，请确认。 ( )内的L尺寸为双滑块IAY23的最短滑轨长度。 每个规格滑轨长度L最大可做到4000mm/条。

滑轨尺寸 WR	HR	D	h	d	P	固定螺钉	基本额定负载(KN) C(动)	C0(静)	静态容许力矩(KN-m) MR	MP	MY	重量 滑块(Kg)	滑轨(Kg/m)
15	12.5	7.5	5.3	4.5	60	M4×16	7.83	16.19	0.13	0.1	0.1	0.21	1.25
20	15.5	9.5	8.5	6	60	M5×16	10.31	21.13	0.22	0.16	0.16	0.32	2.08
23	18	11	9	7	60	M6×20	16.27	32.4	0.38	0.32	0.32	0.59	2.67
28	23	14	12	9	80	M8×25	23.7	47.46	0.68	0.55	0.55	1.04	4.35

E(螺钉中心孔至端面距离)=[L-(N-1)×P]/2

H	24	28	33	42	N (安装孔数)
L	100~131	100~139	100~141	—	2
	132~191	140~199	142~201	200~280	3
	192~251	200~259	202~261	281~343	4
	252~311	260~319	262~321	344~423	5
	312~371	320~379	322~381	424~503	6
	372~431	380~439	382~441	504~583	7
	432~491	440~499	442~501	584~663	8
	492~551	500~559	502~561	664~743	9
	552~611	560~619	562~621	744~823	10
	612~671	620~679	622~681	824~903	11
	672~731	680~739	682~741	904~983	12
	732~791	740~799	742~801	984~1063	13
	792~851	800~859	802~861	1064~1143	14
	852~911	860~919	862~921	1144~1223	15
	912~971	920~979	922~981	1224~1303	16
	972~1031	980~1039	982~1041	1304~1383	17
	1032~1091	1040~1099	1042~1101	1384~1463	18
	1092~1151	1100~1159	1102~1161	1464~1543	19
	1152~1211	1160~1219	1162~1221	1544~1623	20
	1212~1271	1220~1279	1222~1281	1624~1703	21
	1272~1331	1280~1339	1282~1341	1704~1783	22
	1332~1391	1340~1399	1342~1401	1784~1863	23
	1392~1451	1400~1459	1402~1461	1864~1943	24
	1452~1480	1460~1519	1462~1521	1944~2023	25
		1520~1579	1522~1581	2024~2103	26
		1580~1639	1582~1641	2104~2183	27
		1640~1699	1642~1701	2184~2263	28
	—	1700~1759	1702~1761	2264~2343	29
		1760~1819	1762~1821	2344~2423	30
		1820~1879	1822~1881	2424~2503	31
		1880~1939	1882~1941	2504~2583	32
		1940~1960	1942~1960	2584~2600	33
P	60			80	—

精度基准

尺寸精度		
单滑块	高度H的容许尺寸误差	±0.1
	宽度F的容许尺寸误差	±0.1
双滑块	高度H的相互误差	0.02
	宽度F的相互误差(基准轨)	0.03
滑块C面对滑轨A面的行走平行度		请参阅行走精度表 P1390
滑块D面对滑轨B面的行走平行度		

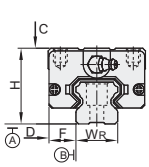

请按图示订货

型号 代码	H	L
IAY21	24	100~1480
IAY23	28	100~1960

IAY21 — H28 — L260

未税价(元)

优惠价

数量	1~9	10~
价格	100%	另行报价

交货期 5